COMUNELLO
AUTOMATION

Life made easy

EAGLE

ATUADOR SUBTERRÂNEO
24VDC E 230VAC

MADE IN COMUNELLO

EAGLE NEW 2021

Atuadores eletromecânicos subterrâneos para portões de batente residenciais. Para folhas até 3,5 m.

COMUNELLO AUTOMATION

EAGLE: PRECISO SILENCIOSO E CONFIÁVEL

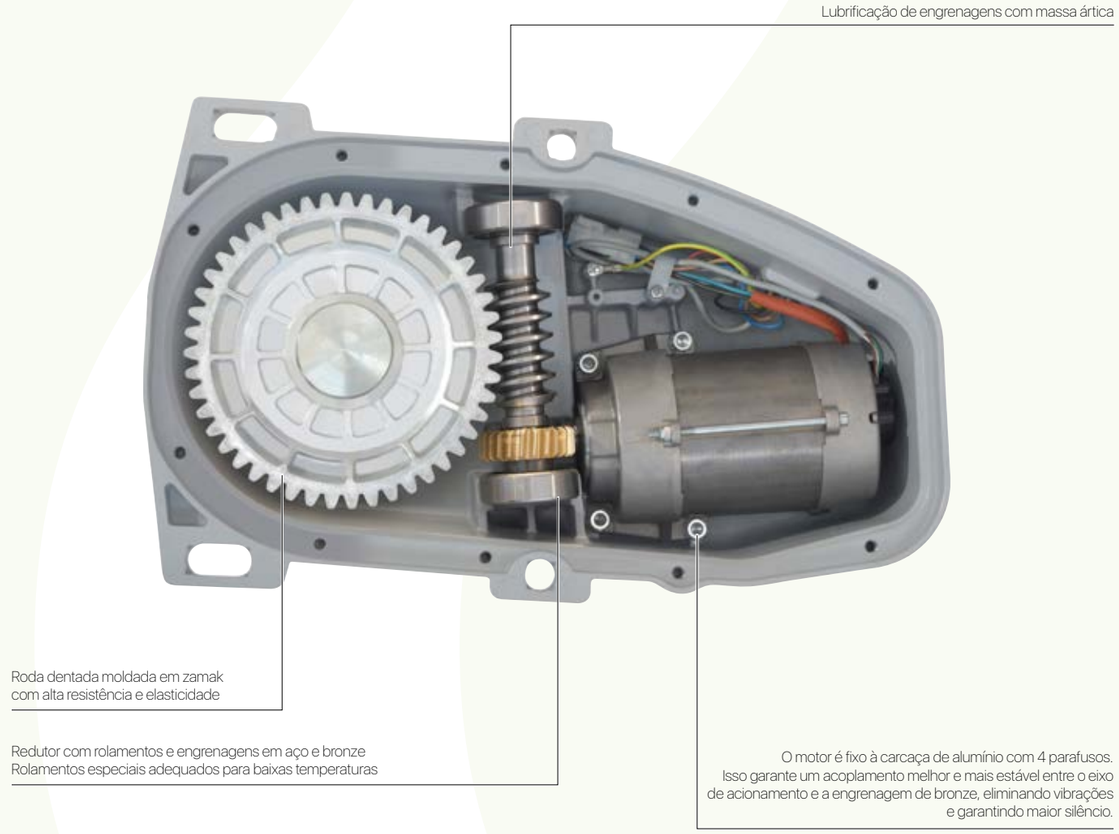

ALAVANCAGEM INCLUÍDA

ACESSÓRIOS COMPATÍVEIS

AC-185
Kit de abertura 180°

AC-190
Kit de fins de curso externos

AC-160
Sistema de desbloqueio com chave cilindro

AC-170
Sistema de desbloqueio sem cilindro

CARACTERÍSTICAS TÉCNICAS

	EAGLE 350 - ONE	EAGLE 350	ENCODER EAGLE 350	EAGLE 350	ENCODER EAGLE 350
Alimentação do motor	24V	24V	24V	230V ~ 50Hz	230V ~ 50Hz
Consumo de Energia	150 W	150 W	150 W	280 W	280 W
Absorção	6,5 A	6,5 A	6,5 A	1,2 A	1,2 A
Binário máximo	220 Nm	220 Nm	220 Nm	300 Nm	300 Nm
Ciclo de trabalho	Uso intenso	Uso intenso	Uso intenso	50,00%	50,00%
Grau de proteção	IP67	IP67	IP67	IP67	IP67
Classe de isolamento	3 (selv)	3 (selv)	3 (selv)	1 (ligação à terra)	1 (ligação à terra)
Temp. de funcionamento	de -20°C a + 50°C	de -20°C a + 50°C	de -20°C a + 50°C	de -20°C a + 50°C	de -20°C a + 50°C
Tempo mínimo de abertura a 90° (sem desacelerações)	~ 12 seg (regulável)	~ 12 seg (regulável)	~ 12 seg (regulável)	~ 19 seg	~ 19 seg
Peso	11,3 Kg	11,3 Kg	11,3 Kg	11,6 Kg	11,6 Kg

100% TESTED

Cada produto è testado regularmente no final da linha de montagem

CARACTERÍSTICAS PRINCIPAIS

Desempenho: Desempenho mecânico e lubrificação testados e garantidos, mesmo em baixas temperaturas
Velocidade: Velocidade nominal e desaceleração ajustável
Detecção de obstáculo: detecção de obstáculo por absorção de corrente ou por encoder
Proteção: Grau de proteção IP67 testado e garantido graças à junta particularmente eficaz entre as 2 bases. Parafusos de aço inoxidável.

LIMITES DE USO

DIMENSÕES (mm)

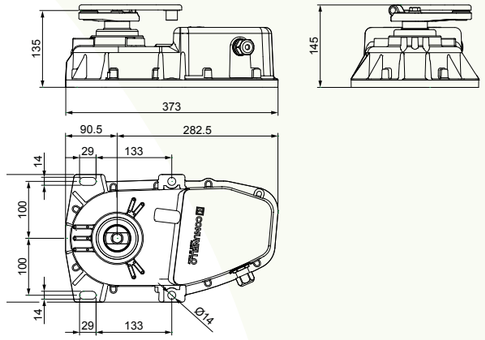

COMUNELLO® Copyright 2021 - All rights reserved

EAGLE BOX

Caixa de fundação para atuador subterrâneo EAGLE

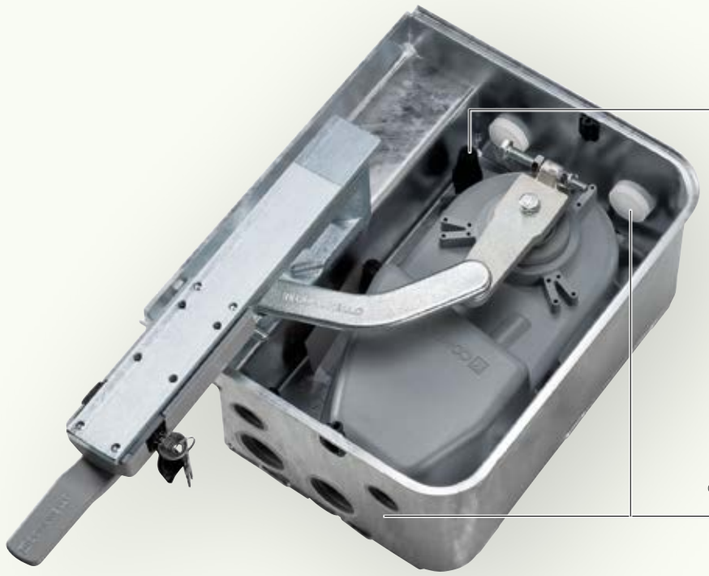

EAGLE BOX

Cataforese preta de aço
com tampa galvanizada

EAGLE BOX-INOX

Aço inoxidável

EAGLE BOX-HG NEW

Caixa de fundação **galvanizada a quente** para maior resistência à corrosão. Espessura mínima garantida de 60 microns conforme exigido pela norma UNI EN ISO 1461. Tampa em aço inoxidável AISI 316L

DIMENSÕES (mm)

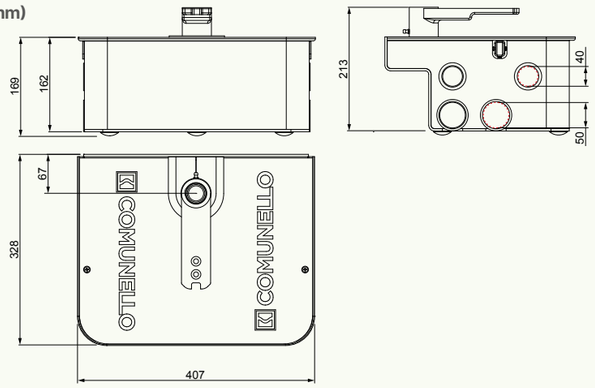

ACESSÓRIOS INCLUÍDOS

COMUNELLO AUTOMATION

AC-160 / AC-170 NEW 2021

Sistemas de desbloqueio com alavanca prática e ergonómica de tamanho reduzido.

A forma e o tamanho da alça garantem um desbloqueio manual fácil.

AC-160

Sistema de desbloqueio com
cilindro e chave

AC-170

Sistema de desbloqueio
sem cilindro

COMUNELLO® Copyright 2021 - All rights reserved

CONCESSIONÁRIO OFICIAL:

COMUNELLO
AUTOMATION

AUTOMATION FOR GATES, DOORS AND BARRIERS

FRATELLI COMUNELLO S.P.A.

HEADQUARTERS
Via Zarpellon, 33
36027 San Giuseppe di Cassola, Vicenza, Italy
Tel. +39 0424 585111 Fax +39 0424 533417
info@comunello.it www.comunello.com

REGISTERED OFFICE
Via Cassola,64 - C.P.79
36027 Rosà, Vicenza, Italy
Tel. +39 0424 585111 Fax +39 0424 533417
info@comunello.it www.comunello.com